2017年5月29日

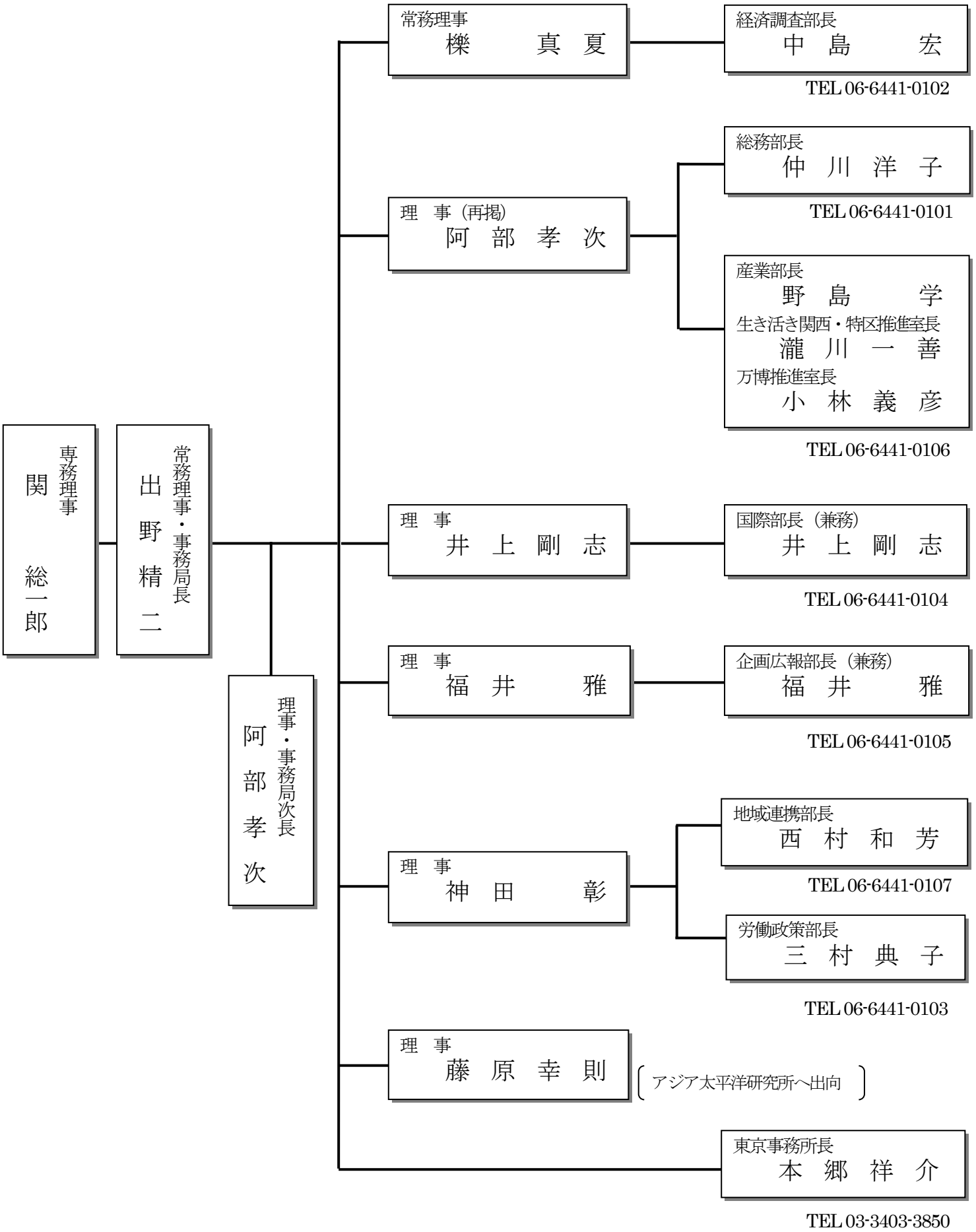
専務理事
関 総一郎
常務理事・事務局長
出野 精二
理事・事務局次長
阿部 孝次
常務理事
櫟 真夏
経済調査部長
中島 宏
TEL 06-6441-0102
理 事（再掲）
阿部 孝次
総務部長
仲川 洋子
TEL 06-6441-0101
産業部長
野島 学
生き活き関西・特区推進室長
瀧川 一善
万博推進室長
小林 義彦
TEL 06-6441-0106
理 事
井上 剛志
国際部長（兼務）
井上 剛志
TEL 06-6441-0104
理 事
福井 雅
企画広報部長（兼務）
福井 雅
TEL 06-6441-0105
理 事
神田 彰
地域連携部長
西村 和芳
TEL 06-6441-0107
労働政策部長
三村 典子
TEL 06-6441-0103
理 事
藤原 幸則
（アジア太平洋研究所へ出向）
東京事務所長
本郷 祥介
TEL 03-3403-3850