2018年5月28日

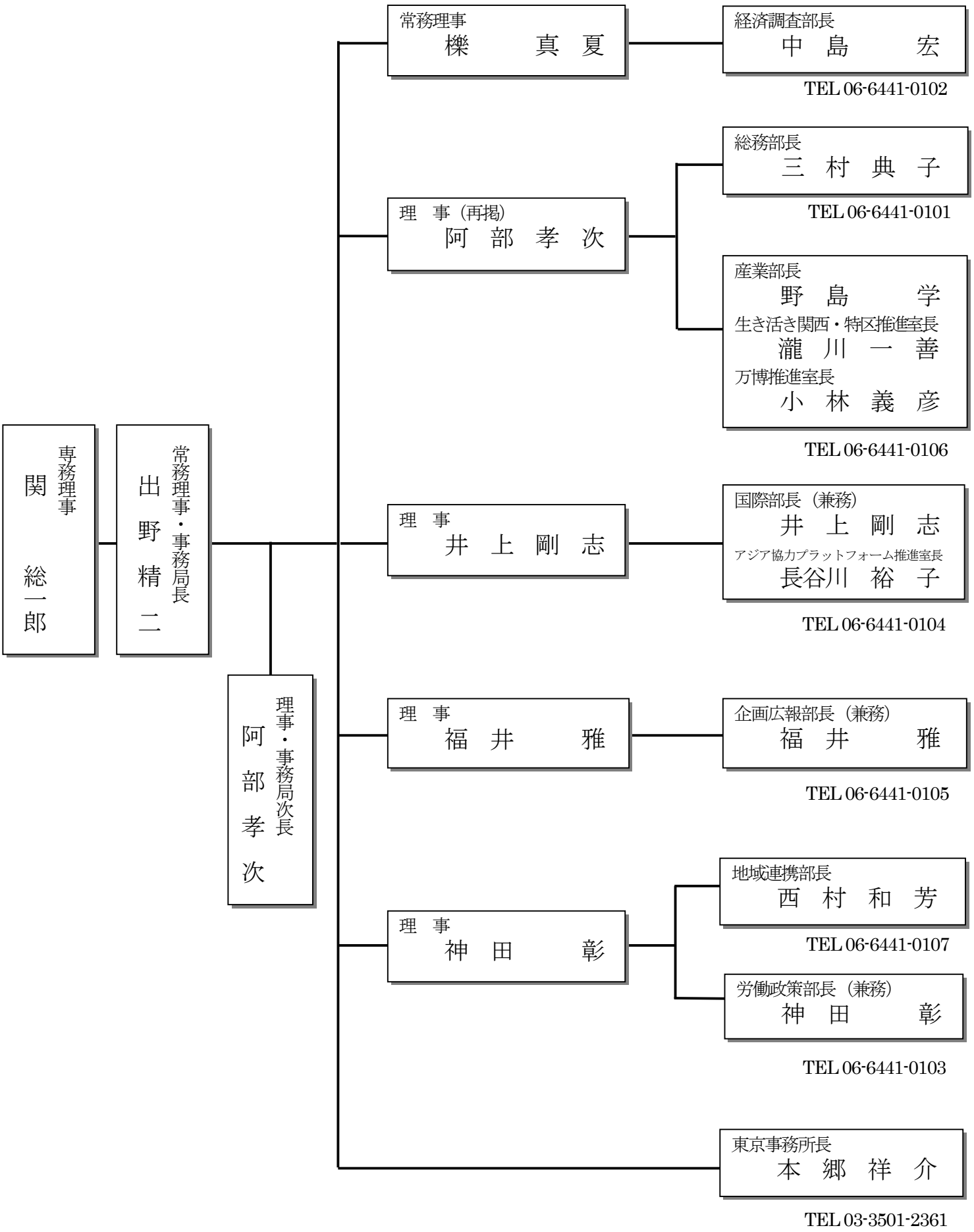
専務理事
関　総一郎
常務理事・事務局長
出野精二
理事・事務局次長
阿部孝次
常務理事
櫟　真夏
経済調査部長
中島　宏
TEL 06-6441-0102
理事（再掲）
阿部孝次
総務部長
三村典子
TEL 06-6441-0101
産業部長
野島　学
生き活き関西・特区推進室長
瀧川一善
万博推進室長
小林義彦
TEL 06-6441-0106
理事
井上剛志
国際部長（兼務）
井上剛志
アジア協力プラットフォーム推進室長
長谷川裕子
TEL 06-6441-0104
理事
福井　雅
企画広報部長（兼務）
福井　雅
TEL 06-6441-0105
理事
神田　彰
地域連携部長
西村和芳
TEL 06-6441-0107
労働政策部長（兼務）
神田　彰
TEL 06-6441-0103
東京事務所長
本郷祥介
TEL 03-3501-2361