2009年5月25日

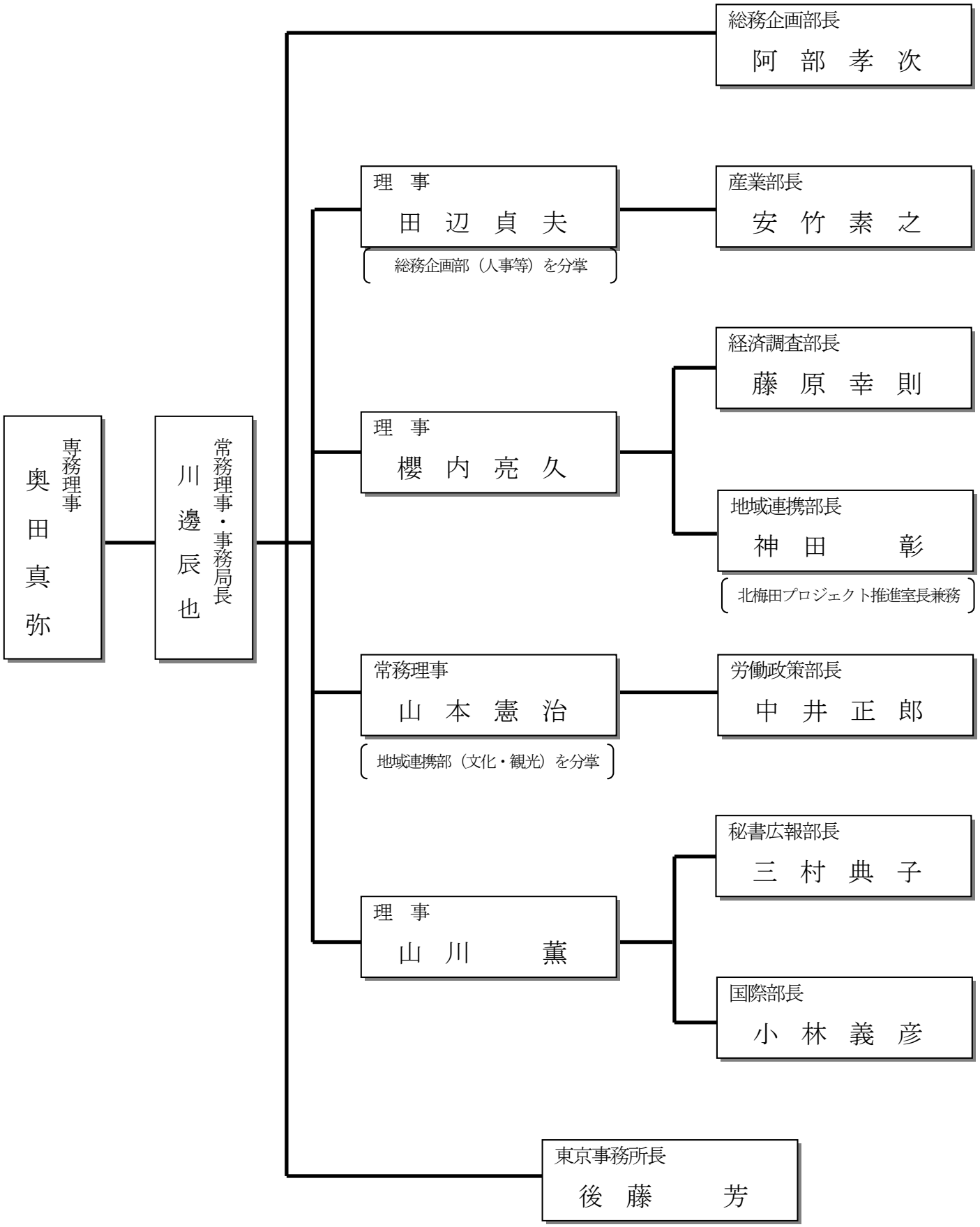
専務理事
奥田真弥
常務理事・事務局長
川邊辰也
総務企画部長
阿部孝次
理事
田辺貞夫
総務企画部（人事等）を分掌
産業部長
安竹素之
理事
櫻内亮久
経済調査部長
藤原幸則
地域連携部長
神田彰
北梅田プロジェクト推進室長兼務
常務理事
山本憲治
地域連携部（文化・観光）を分掌
労働政策部長
中井正郎
理事
山川薫
秘書広報部長
三村典子
国際部長
小林義彦
東京事務所長
後藤芳